STA50 Tom Holder

2018年11月生産～

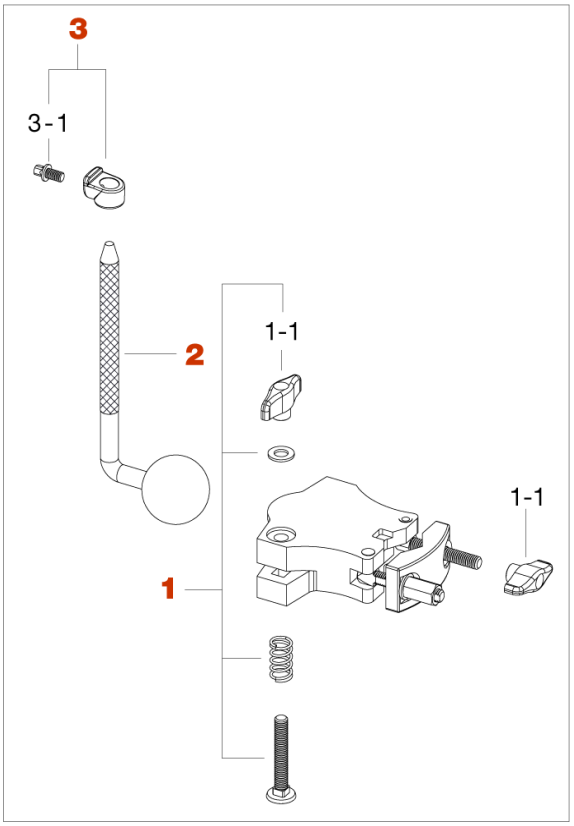

No.	品番	品名	税込価格（税抜価格）
1	B850WN8SR	ボルト(M8x50mm)、スプリング、ワッシャー、T型ナット・アッセンブリー	¥550 (¥500)
1-1	WN8RM	T型ナット (M8)	¥330 (¥300)
2	LOBH	オムニボール	¥1,650 (¥1,500)
3	ML105N	キーロック(10.5mm)	¥550 (¥500)
3-1	MS610SHP	角頭ボルト（M6×10mm、2本セット）	¥165 (¥150)