SA10 Tom Holder <廃番>

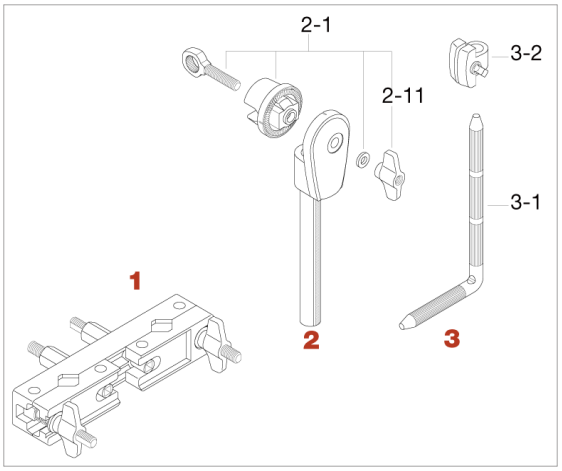

No.	品番	品名	税込価格（税抜価格）
1	MC62H	マルチクランプ	廃番/在庫無し
	＜上記代替品＞	MC62	¥4,730（¥4,300）
2	MTA15H	ロッドホルダー	廃番/在庫無し
2-1	HC13B-31	ブームティルト部・アッセンブリー	廃番/在庫無し
2-11	WN8P	T型ナット（M8、2ヶ）	¥440（¥400）
3	LLTH	Lロッド（キーロック付）	廃番/在庫無し
3-1	LLTH-N	Lロッドのみ	廃番/在庫無し
3-2	ML105	キーロック（10.5mm）	¥550（¥500）