MTH909 Tom Holder <廃番>

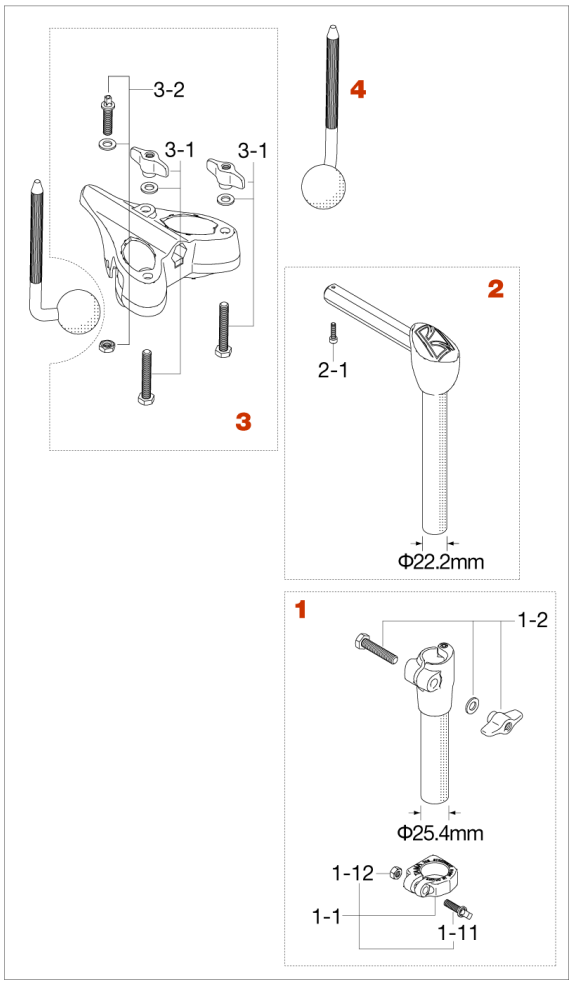

No.	品番	品名	税込価格（税抜価格）
1	MTH9091	タムホルダー受けパイプ	¥3,300 (¥3,000)
1-1	ML254TC	メモリーロック（25.4mm）	¥990 (¥900)
1-11	MS620SH	角頭ボルト（M6x20mm）	¥165 (¥150)
1-12	NT6	六角ナット（M6）	¥110 (¥100)
1-2	HB840WN8	ボルト（M8 x 40mm）、T型ナット、ワッシャー・アッセンブリー	¥385 (¥350)
2	MTH9092	中間パイプ	¥4,400 (¥4,000)
2-1	L416	ボルト（M4x16mm）	¥110 (¥100)
3	MTH9052	タムホルダー上部	¥8,800 (¥8,000)
3-1	HB850WN8W	ボルト（M8 x 50mm）、T型ナット、ワッシャー・アッセンブリー	¥660 (¥600)
3-2	MSS830W	角頭ボルト（M8x30mm）、ナット、ワッシャー・アッセンブリー	¥385 (¥350)
4	LOB	オムニボールロッド	¥1,650 (¥1,500)