MTH905/MTH905N Tom Holder

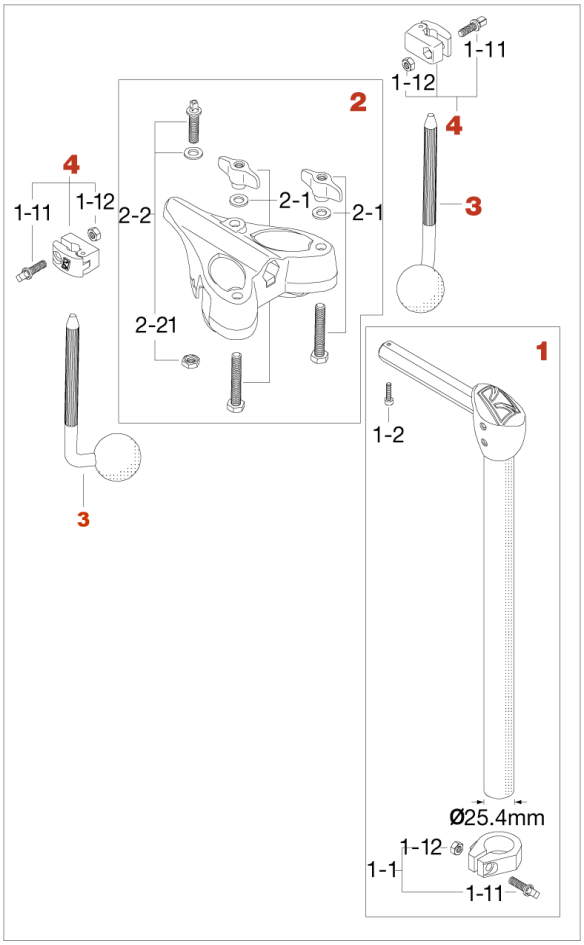

No.	品番	品名	税込価格（税抜価格）
1	MTH9051	L型ベースパイプ	¥6,600（¥6,000）
1-1	ML254T	メモリーロック（25.4mm）	廃番/在庫無し
1-11	MS620SH	角頭ボルト（M6x20mm）	¥165（¥150）
1-12	NT6	六角ナット（M6）	¥110（¥100）
1-2	L416	ボルト（M4x16mm）	¥110（¥100）
2	MTH9052	タムホルダー上部	¥8,800（¥8,000）
2-1	HB850WN8W	ボルト（M8 x 50mm）、T型ナット、ワッシャー・アッセンブリー	¥660（¥600）
2-2	MSS830W	角頭ボルト（M8x30mm）、ナット、ワッシャー・アッセンブリー	¥385（¥350）
2-21	NT8	六角ナット（M6）	¥110（¥100）
3	LOB	オムニボールロッド	¥1,650（¥1,500）
4	ML11	メモリーロック(タムホルダー用)	¥990（¥900）