MTH900AM,MTH900AS(2005　) Tom Holder

2005年1月生産～

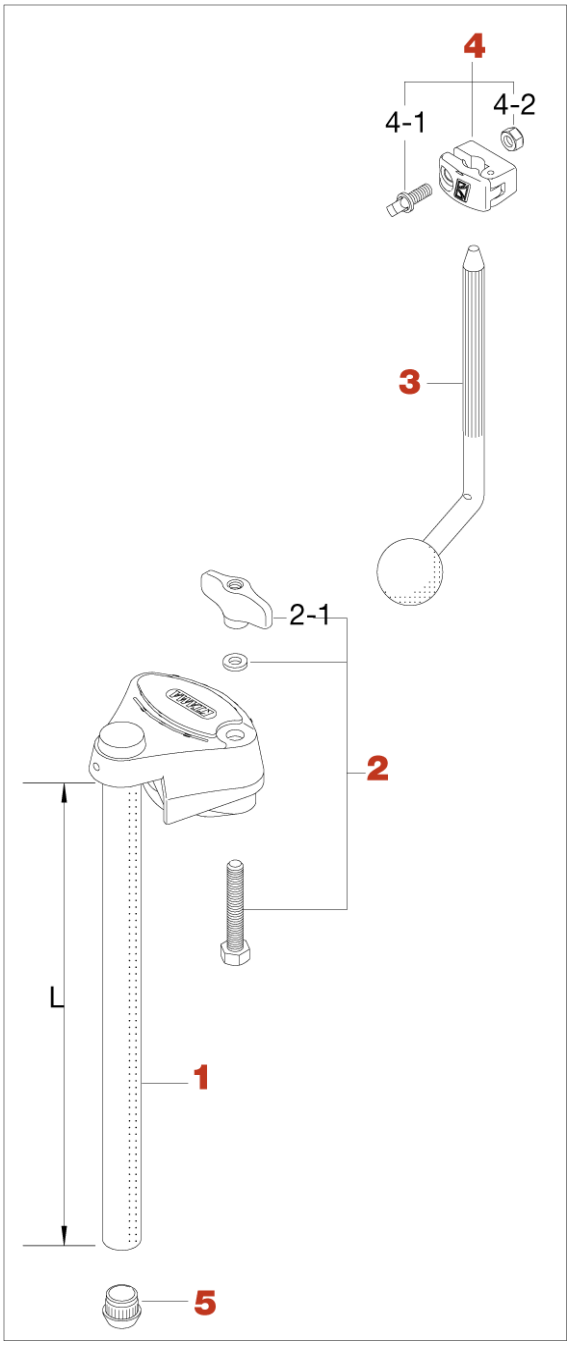

No.	品番	品名	税込価格（税抜価格）
1	MTH900A-01	タムアダプターキャスティングのみ（300mm）	¥3,300（¥3,000）
1	MTH900AS-1	タムアダプターキャスティングのみ（160mm）	¥3,300（¥3,000）
2	HB850WN8W	ボルト（M8x50mm）、Ｔ型ナット、ワッシャー・アッセンブリー	¥660（¥600）
2-1	WN8P	Ｔ型ナット（M8、2ヶ）	¥440（¥400）
3	LLB-N	オムニボール	¥1,430（¥1,300）
4	ML11	メモリーロック	¥990（¥900）
4-1	MS620SH	角頭ボルト（M6x20mm）	¥165（¥150）
4-2	NT6	六角ナット（M6）	¥110（¥100）
5	IRC19S	プラスティックキャップ（19.1mm）	¥220（¥200）