MTH900AM, MTH900AS Tom Holder

～2004年12月生産

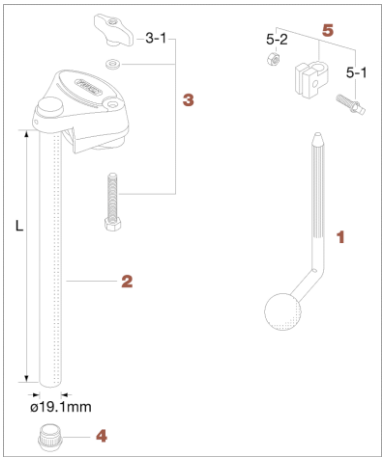

No.	品番	品名	税込価格（税抜価格）
1	LLB-N	オムニボール	¥1,430（¥1,300）
2	MTH900A-01	タムアダプターキャスティングのみ（300mm）	廃番/在庫無し
2	MTH900AS-1	タムアダプターキャスティングのみ（160mm）	¥3,300（¥3,000）
3	HB850WN8W	ボルト（M8x50mm）、T型ナット、ワッシャー・アッセンブリー	¥660（¥600）
3-1	WN8P	T型ナット（M8、2ヶ）	¥440（¥400）
4	IRC19S	ナイロンキャップ（19.1mm）	¥220（¥200）
5	ML105	キーロック（10.5mm）	¥550（¥500）
5-1	MS620SH	角頭ボルト（M6x20mm）	¥165（¥150）
5-2	NT6	六角ナット（M6）	¥110（¥100）