MTH50SF Tom Holder

2019年11月生産～

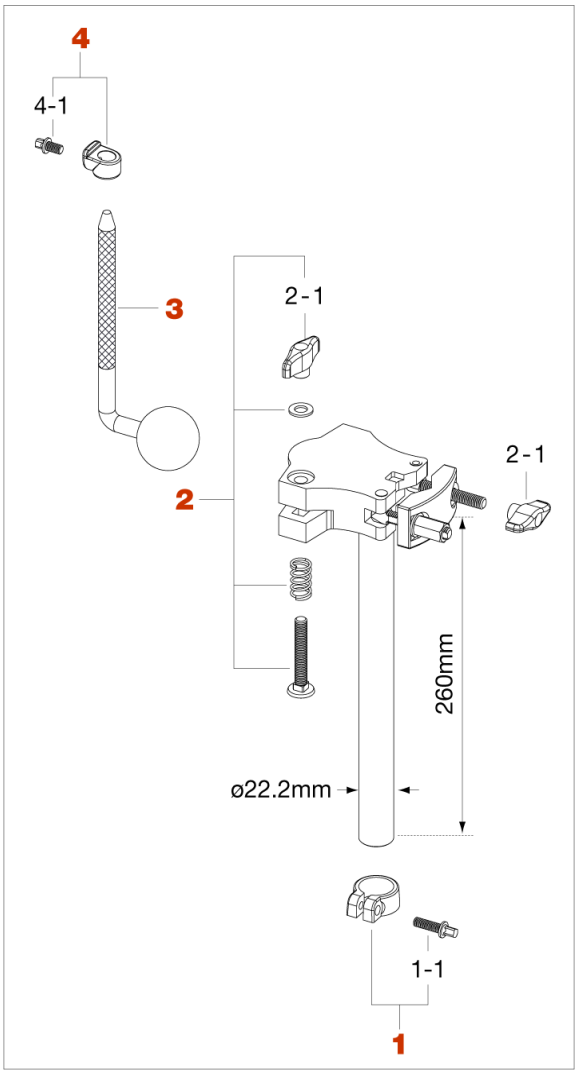

No.	品番	品名	税込価格（税抜価格）
1	ML222H	メモリーロック（22.2mm）	¥660（¥600）
1-1	MS620SH	角頭ボルト(M6x20mm)	¥165（¥150）
2	B850WN8SR	ボルト(M8x50mm)、スプリング、ワッシャー、T型ナット・アッセンブリー	¥550（¥500）
2-1	WN8RM	T型ナット（M8）	¥330（¥300）
3	LOBH	オムニボール	¥1,650（¥1,500）
4	ML105N	キーロック(10.5mm)	¥550（¥500）
4-1	MS610SHP	角頭ボルト（M6×10mm、2本セット）	¥165（¥150）