MTH500 Tom Holder <廃番>

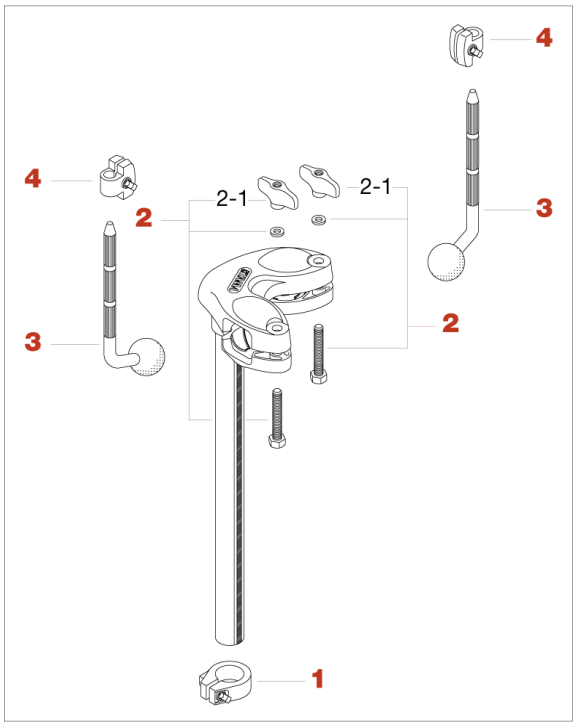

No.	品番	品名	税込価格（税抜価格）
1	ML254S	キーロック(25.4mm)	廃番/在庫無し
2	HB850WN8W	ボルト(M8x50mm)、T型ナット、ワッシャー・アッセンブリー	¥660 (¥600)
2-1	WN8P	T型ナット(M8、2ヶ)	¥440 (¥400)
3	LLB-N	オムニボール	¥1,430 (¥1,300)
4	ML105	キーロック(10.5mm)	¥550 (¥500)