MTH50 Tom Holder

2018年11月生産～

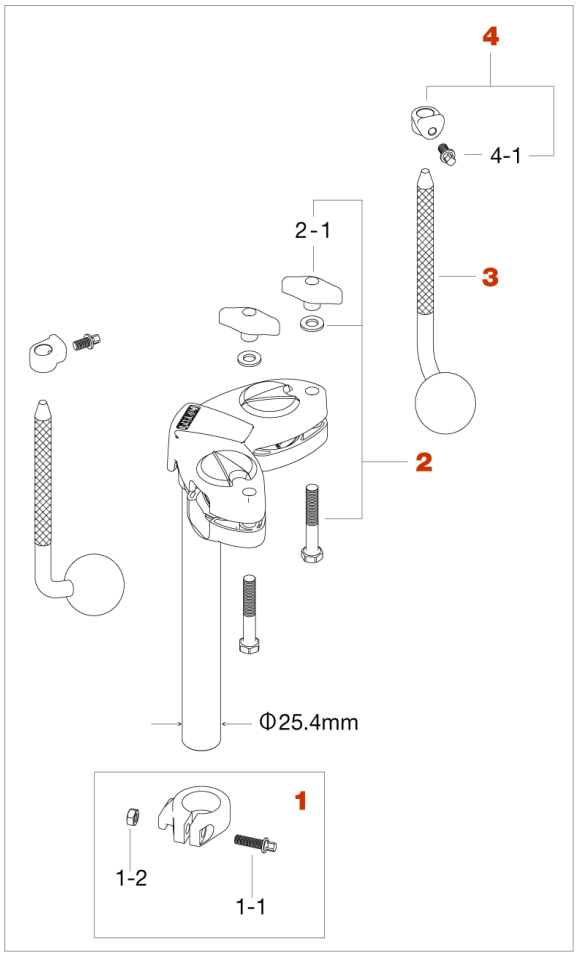

No.	品番	品名	税込価格（税抜価格）
1	ML254S	メモリーロック（25.4mm）	¥770（¥700）
1-1	MS620SH	角頭ボルト(M6x20mm)	¥165（¥150）
1-2	NT6	六角ナット(M6)	¥110（¥100）
2	HB850WN8R	ボルト（M8x50mm）、T型ナット、ワッシャーアッセンブリー	¥385（¥350）
2-1	WN8RM	T型ナット（M8）	¥330（¥300）
3	LLBS	オムニボール	¥1,430（¥1,300）
4	ML105N	キーロック(10.5mm)	¥550（¥500）
4-1	MS610SHP	角頭ボルト（M6×10mm、2本セット）	¥165（¥150）