MTH100 Tom Holder <廃番>

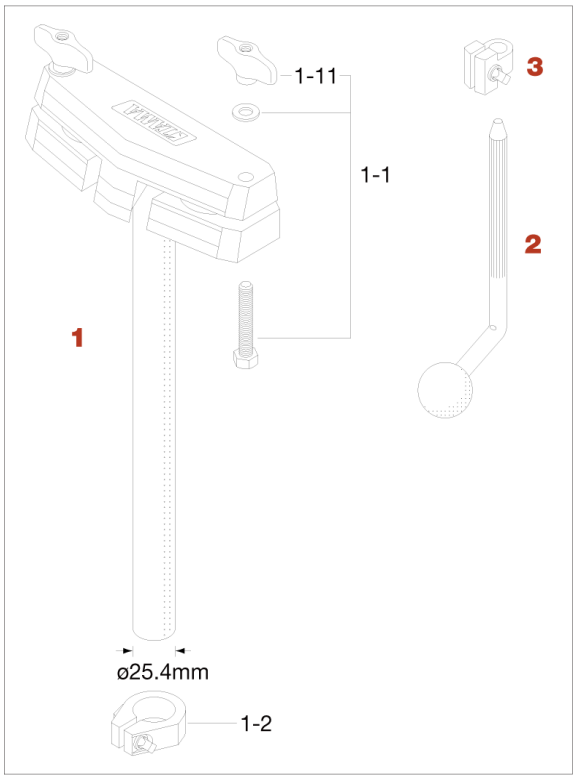

No.	品番	品名	税込価格（税抜価格）
1	MTH100A	センターキャスティング一式（キーロック付）	廃番/在庫無し
1-1	HB850WN8W	ボルト(M8x50mm)、T型ナット、ワッシャー・アッセンブリー	¥660 (¥600)
1-11	WN8P	T型ナット(M8、2ケ)	¥440 (¥400)
1-2	ML254T	キーロック(25.4mm)	廃番/在庫無し
2	LLB-N	オムニボール	¥1,430 (¥1,300)
3	ML105	キーロック(10.5mm)	¥550 (¥500)