HW29 Octoban Stand <廃番>

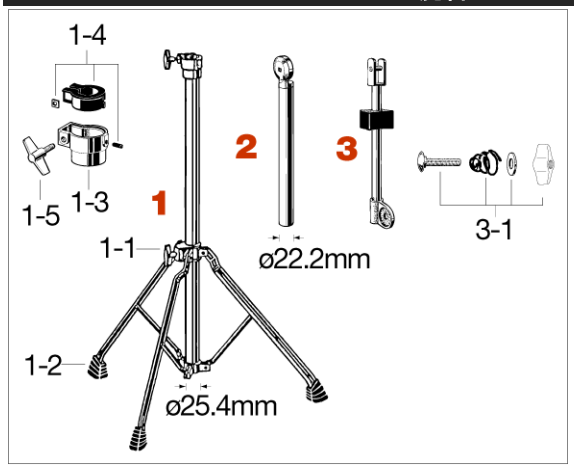

No.	品番	品名	税込価格（税抜価格）
1	HW29-1	スタンド下部一式	廃番/在庫無し
	＜上記代替品＞	HOW49WN1	¥11,000 (¥10,000)
1-1	TS816	T型ボルト（M8x16mm）	¥275 (¥250)
1-2	PF-SP3	脚ゴム（3個）	廃番/在庫無し
1-3	ZB254	ダイキャストジョイント(25.4mm-22.2mm)	¥660 (¥600)
1-4	PB254	ナイロンブッシュ(25.4mm-22.2mm)	¥165 (¥150)
1-5	TS820	T型ボルト(M8x20mm)	廃番/在庫無し
	＜上記代替品＞	TS825 T型ボルト（M8x25mm、1個）	¥275 (¥250)
2	HW29-2	スタンド中間部	廃番/在庫無し
	＜上記代替品＞	HOW49W-2	¥3,850 (¥3,500)
3	HW29-3	スタンド上部一式	廃番/在庫無し
	＜上記代替品＞	HOW49W-3	¥5,500 (¥5,000)
3-1	W835YN8T	ボルト（M8x35mm)、スプリング、ワッシャー、ナット・アッセンブリー	廃番/在庫無し