HW119 Octoban Stand <廃番>

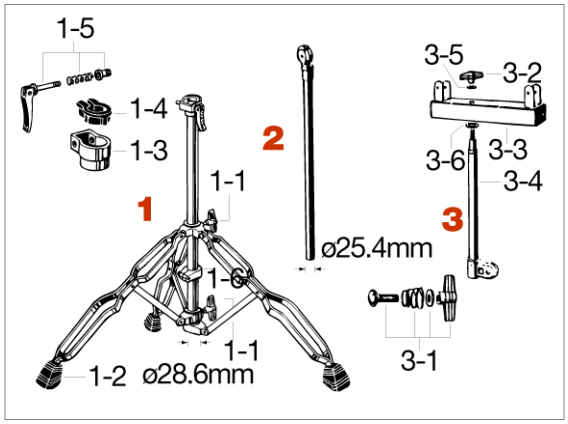

No.	品番	品名	税込価格（税抜価格）
1	HC92-1	スタンド下部一式	廃番/在庫無し
1-1	TS816	T型ボルト（M8x16mm）	¥275（¥250）
1-2	RF-WP3	脚ゴム（3個）	¥1,320（¥1,200）
1-3	KB286	ダイキャストジョイント(28.6mm-25.4mm)	¥660（¥600）
1-4	NB286	ナイロンブッシュ(28.6mm-25.4mm)	廃番/在庫無し
1-5	RL286	ロックレバー一式	廃番/在庫無し
1-6	ML28	割式キーロック(28.6mm)	廃番/在庫無し
2	HW119-2	スタンド中間部	廃番/在庫無し
3	HW119-3	スタンド上部一式	廃番/在庫無し
	＜上記代替品＞	HOW49W-3	¥5,500（¥5,000）
3-1	B835WN8T	ボルト(M8x35mm)、スプリング、ワッシャー、T型ナット・アッセンブリー	¥385（¥350）
3-2	WN8P	T型ナット(M8、2ヶ)	¥440（¥400）
3-3	HW119-33	上部角パイプのみ	廃番/在庫無し
	＜上記代替品＞	HOW49W-33	¥2,750（¥2,500）
3-4	HW119-34	上部丸パイプのみ	廃番/在庫無し
	＜上記代替品＞	HOW49W-34	¥2,750（¥2,500）
3-5	W8	ワッシャー(M8)	廃番/在庫無し
	＜上記代替品＞	WN8W	¥275（¥250）
3-6	W12	ワッシャー(M12)	廃番/在庫無し