HOW29W Octoban Stand

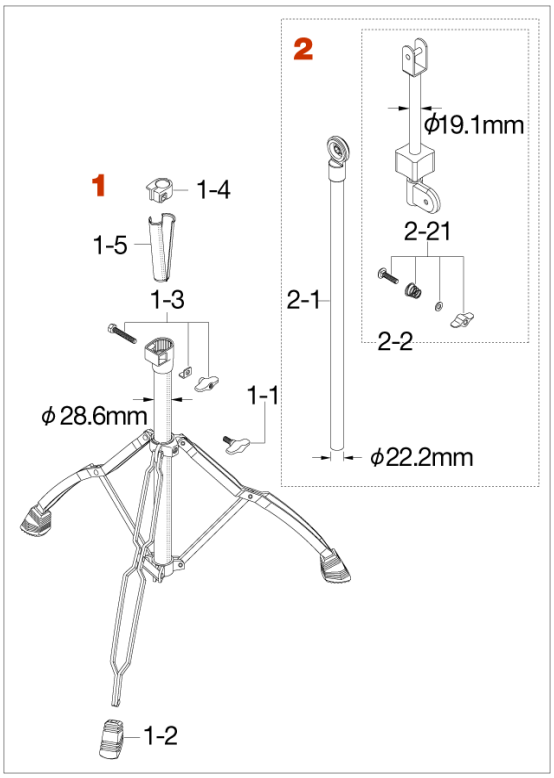

No.	品番	品名	税込価格（税抜価格）
1	HOW49W-1	スタンド下部一式	廃番/在庫無し
	＜上記代替品＞	HOW49WN1	¥11,000（¥10,000）
1-1	TS816	T型ボルト（M8x16mm）	¥275（¥250）
1-2	RF-WP3	脚ゴム（3ヶ）	¥1,320（¥1,200）
1-3	HB850WN8L	ボルト（M8x50mm）、L型プレート、ナット・アッセンブリー	¥385（¥350）
1-4	NB2822	ナイロンブッシュ（28.6mm-22.2mm）	¥220（¥200）
1-5	INS22N	インサートナイロンスリーブ（28.6mm-22.2mm）	¥275（¥250）
2	OA29	2pc用オクタバン上段ホルダー	¥6,600（¥6,000）
2-1	HOW49W-2	スタンド中間部	¥3,850（¥3,500）
2-2	HOW29W-3	スタンド上部一式	¥2,750（¥2,500）
2-21	B835WN8TF	ボルト（M8x35mm）、スプリング、ワッシャー、フラットナット・アッセンブリー	廃番/在庫無し