HC22 Training Pad Stand <廃番>

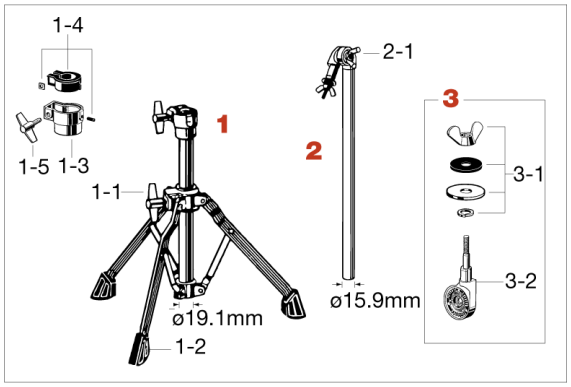

No.	品番	品名	税込価格（税抜価格）
1	SS30-1	スタンド下部一式	廃番/在庫無し
1-1	TS816	T型ボルト（M8x16mm）	¥275（¥250）
1-2	PF-SP3	脚ゴム(3個)	廃番/在庫無し
1-3	ZB191	ダイキャストジョイント(19.1mm-15.9mm)	廃番/在庫無し
1-4	PB191	ナイロンブッシュ(19.1mm-15.9mm)	¥165（¥150）
1-5	TS820	T型ボルト(M8x20mm)	廃番/在庫無し
	＜上記代替品＞	TS825 T型ボルト（M8x25mm、1個）	¥275（¥250）
2	HC22-2	スタンド上部一式	廃番/在庫無し
2-1	WS620	Y型ボルト(M6x20mm)	廃番/在庫無し
3	7142	ティルター一式	廃番/在庫無し
3-1	TN6T	ナット(M6)、ワッシャー・アッセンブリー	¥275（¥250）
3-2	7137	ティルト部のみ	廃番/在庫無し