HH905XP Cobra Clutch

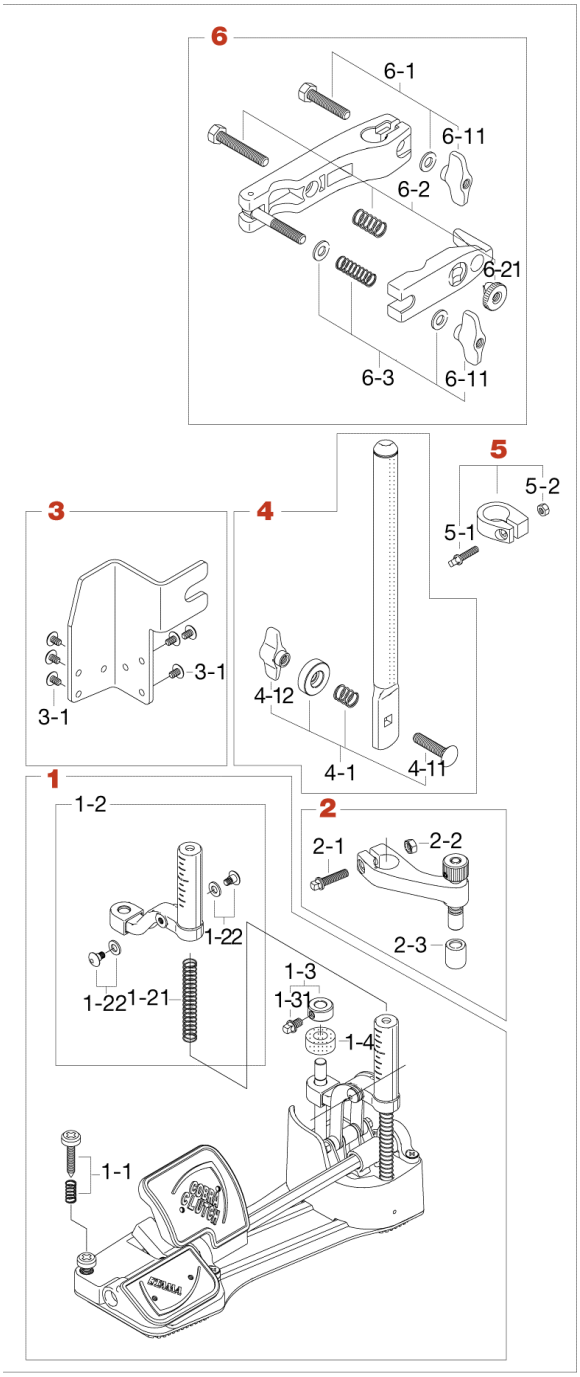

No.	品番	品名	税込価格（税抜価格）
1	905XP-1	フットプレート・アッセンブリー	¥9,900 (¥9,000)
1-1	7114SP	アンカー&スプリング1ヶ	¥440 (¥400)
1-2	905XP-12	高さ調整目盛りバー一式	¥3,300 (¥3,000)
1-21	905XP-121	スプリング	¥660 (¥600)
1-22	905XP-122	皿ビス(M5x6mm)、ワッシャーセット	¥220 (¥200)
1-3	905XP-13	ロッキングプレート調整リング	¥330 (¥300)
1-31	S69	角頭ボルト(M6x9mm)	¥165 (¥150)
1-4	CL08-13P	フェルトワッシャー(2ヶ)	¥220 (¥200)
2	905XP-2	フットボードロッキングアーム	¥1,100 (¥1,000)
2-1	MS625SH	角頭ボルト (M6x25mm)	¥165 (¥150)
2-2	NT6	六角ナット (M6)	¥110 (¥100)
2-3	905XP-23	ラバーキャップ	¥165 (¥150)
3	905XP-3	カバー	廃番/在庫無し
3-1	905XP-31	皿ビス (M5x8mm)	¥165 (¥150)
4	905XP-4	コネクティングパイプ	廃番/在庫無し
4-1	905XP-41	六角ボルト(M8x35mm), スプリング, スペーサー & T型ナットアッセンブリー	廃番/在庫無し
4-11	B835	六角ボルト (M8x35mm)	¥110 (¥100)
4-12	WN8P	T型ナット (M8、2ヶ)	¥440 (¥400)
5	ML191N	メモリーロック (19.1mm)	¥770 (¥700)
5-1	MS620SH	角頭ボルト (M6x20mm)	¥165 (¥150)
5-2	NT6	六角ナット (M6)	¥110 (¥100)
6	MC61	マルチクランプ	¥4,400 (¥4,000)
6-1	HB840WN8	ボルト(M8x40mm)、ワッシャー、T型ナット・アッセンブリー	¥385 (¥350)
6-11	WN8P	T型ナット (M8、2ヶ)	¥440 (¥400)
6-2	HB855RN8T	ボルト(M8x55mm)、スプリング、ラウンドナット･アッセンブリー	¥440 (¥400)
6-21	RN8	ラウンドナット(M8)	¥220 (¥200)
6-3	WN8SPW	ワッシャー(x2)、スプリング、T型ナット	¥330 (¥300)